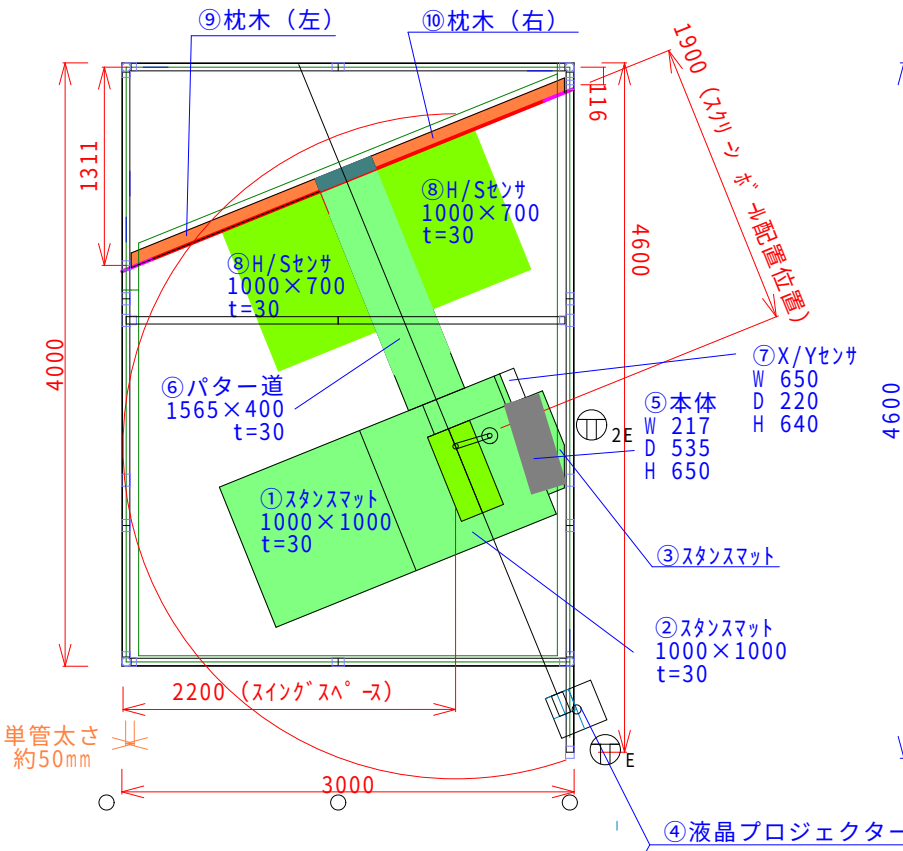

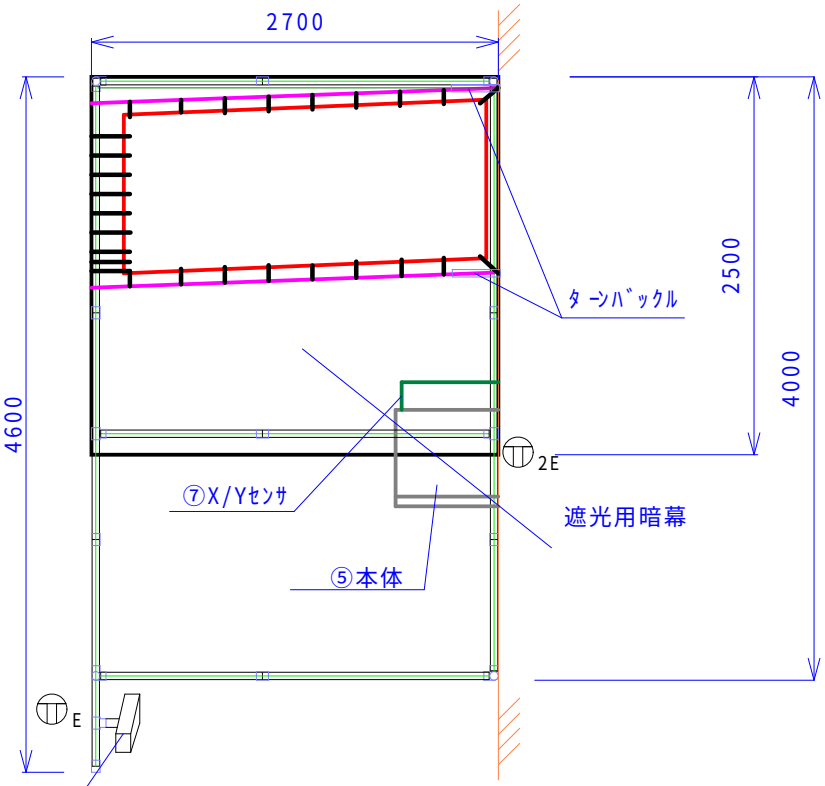

SVIP-WXP重量内訳

単位：kg

品　目	重　量
単　管	122.42
単管ｼﾞｮｲﾝﾄ	20.26
H/Sｾﾝｻ	6
ｹｰﾌﾞﾙ類等	10
本　体	29.5
ｽｸﾘｰﾝ	2
X-Yｾﾝｻ	14
ｽﾀﾝｽﾏｯﾄ①	26
ｽﾀﾝｽﾏｯﾄ②	22
ｽﾀﾝｽﾏｯﾄ③	3
防球ｺﾞﾑ	3
ﾈｯﾄ	12
暗　幕	15
ﾊﾟﾀｰ道	13
枕木左右	5
ﾌﾟﾛｼﾞｪｸﾀ	4
総　重　量	307.18

標準品

ｼｽﾃﾑ総重量：約330 kg

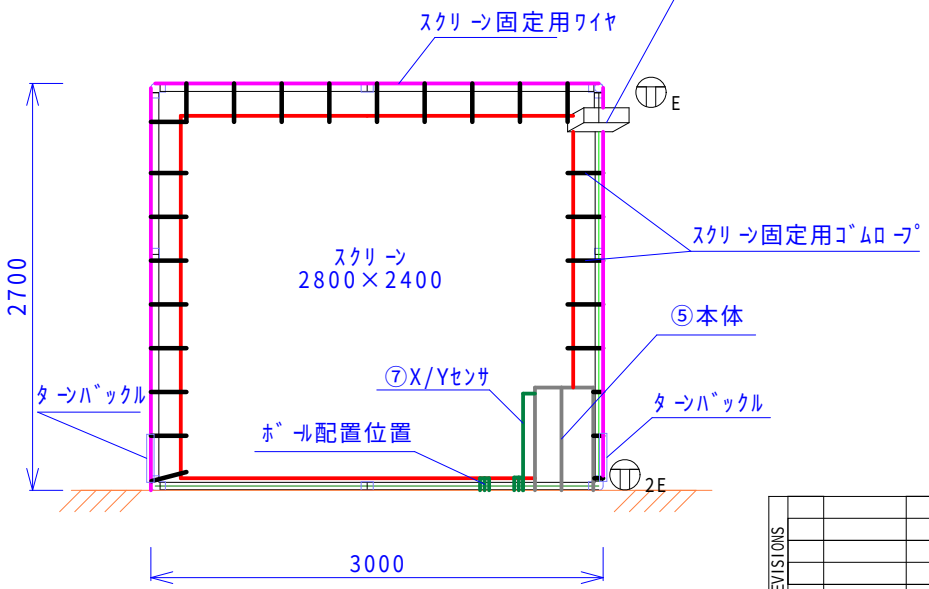

※本システムの電源容量は一台につき15A程度確保して下さい

※X-Yｾﾝｻの周囲に赤外線を発生する物（白熱灯、赤外線を用いた煙探知機、一部蛍光灯、等）があると本システムは正しく動作しない可能性があります。設置の際には、予めそれらを取り除いてください。

※ﾌﾟﾛｼﾞｪｸﾀの映りを良くするために、本システムの周囲には照明は取り付けないで下さい。尚、照明を取り付ける際には、白熱灯等が、X-Yｾﾝｻの方向に向かないようにして下さい。

※電気工事の際には、図中のｺﾝｾﾝﾄﾏｰｸ E の位置付近にｱｰｽ付ｺﾝｾﾝﾄをｱｰｽ配置して下さい。　なるべくﾌﾟﾛｼﾞｪｸﾀの電源と本体の電源をそれぞれ別々に取れるようにして下さい。

REVISIONS						
SYM.	DATE	DESCRIPTION	REF.NO.	APPD. Y_ARAI	3D co.	
				DEP.	SCALE 1/50	MODEL SVIP-WXP 全体図
				DGN. M_KAWASHITA	DATE 2006-12-22	DWG.NO. / REV. 0